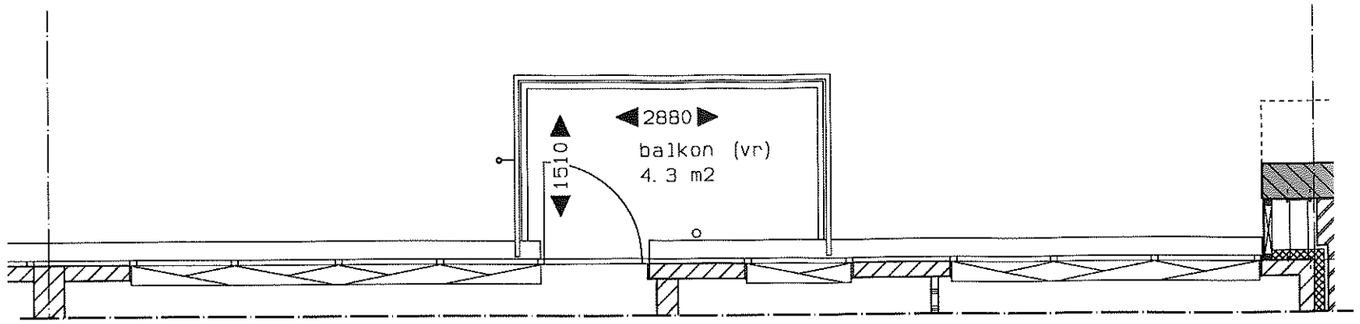

type C1 t.p.v. verdiepingen

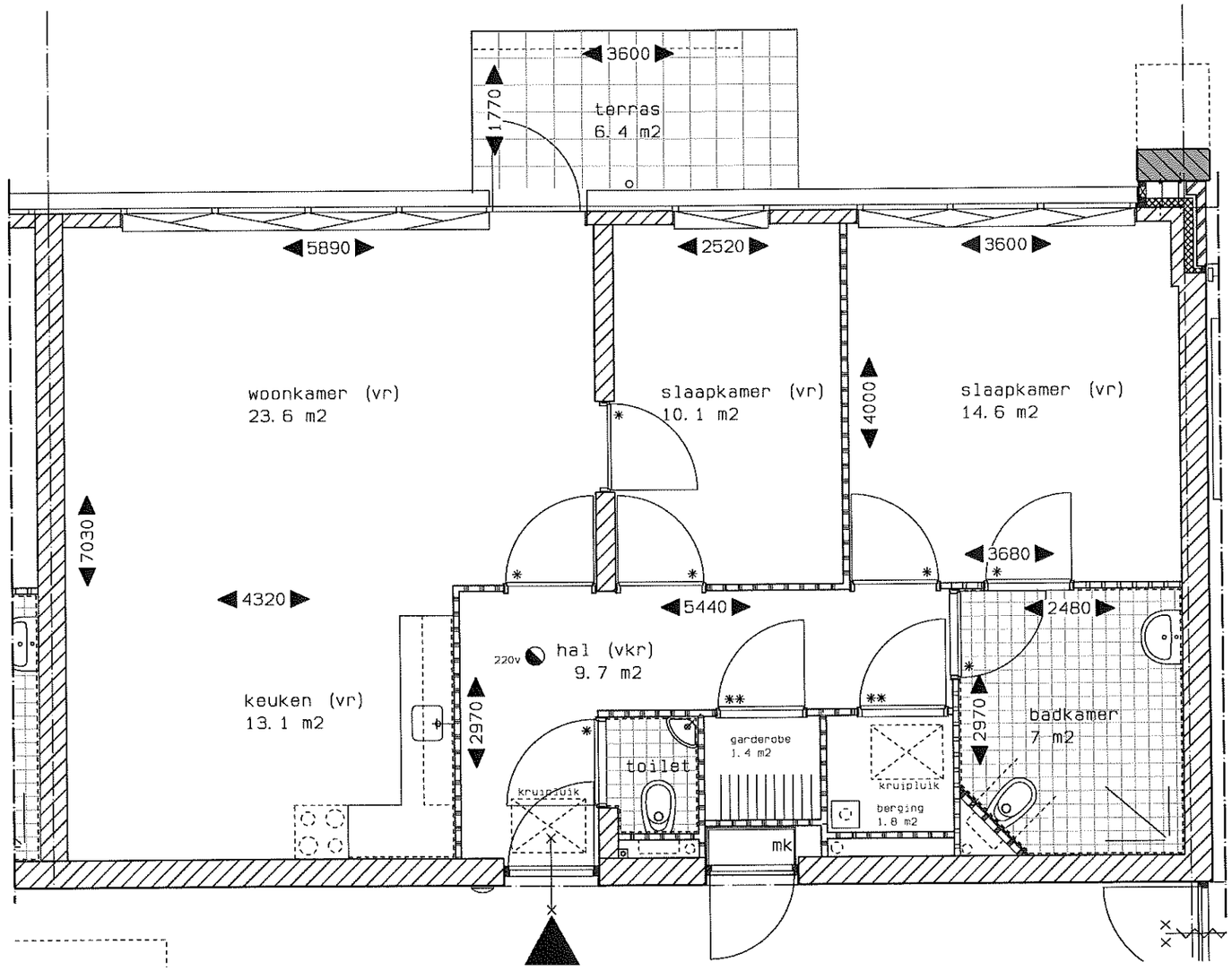

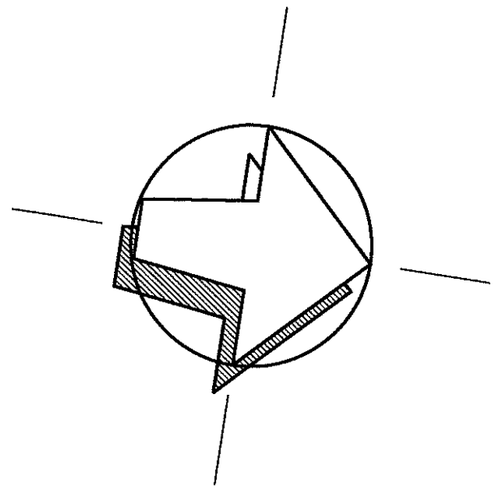

huisnummers van type C1:

27	P=0	begane grond
34	3000+	1e verdieping
46	6000+	2e verdieping

woningtype C1

peil=0 / 3000+ / 6000+

De Drie Schippers
67 senioren appartementen

datum: 06 december 2006

0 1 2 3 4 5 M